Պայմանագիր՝ « N ԱՄՄՀ-ԳՀԾՁԲ-22/24-1»

ԱՇԽԱՏԱՆՔԱՅԻՆ ՆԱԽԱԳԻԾ

Մասիս համայնքի մանկապարտեզների կառուցում, հիմնանորոգում և բարեկարգում

Օբյեկտ՝ ք.Մասիսի թիվ 7 մանկապարտեզի վերանորոգում
Պատվիրատու՝ Արարատի մարզ, Մասիսի համայնքապետարան:

ՀԱՏՈՐ 3. ՇԻՆԱՐԱՐՈՒԹՅԱՆ ԿԱԶՄԱԿԵՐՊՄԱՆ ՆԱԽԱԳԻԾ

«Հազարաշեն» ՍՊԸ տնօրեն — Ռ. Իգիթյան

ՆԳՃ — Ռ.Հարությունյան

Երևան 2022 թ.

Сканировано с CamScanner

Հ/Հ	ԹԵՐԹԵՐԻ ԱՆՎԱՆՈՒՄԸ	ԹԵՐԹ
1	ԲՈՎԱՆԴԱԿՈՒԹՅՈՒՆ, ԲԱՑԱՏՐԱԳԻՐ	ՇԿՆ-1
2	ՇԻՆԱՇԽԱՏԱՆՔՆԵՐԻ ԿԱԶՄԱԿԵՐՊՄԱՆ ՀԱՏԱԿԱԳԻԾ	ՇԿՆ-2
3	ԱՇԽՈՐԿՈՒՆԿԻ ԱՇԽԱՏԱՆՔԻ ՏԵԽՆՈԼՈԳԻԱԿԱՆ ՔԱՐՏԵԶ	ՇԿՆ-3
4	ԺԱՄԱՆԱԿԱՑՈՒՅՑ	ՇԿՆ-4
5	ԿՈՊԱՆԱՍԱՐՔԵՐԻ ԱՂՅՈՒՍԱԿԸ ԸՍՏ ԲԵՌՆԵՐԻ	ՇԿՆ-5

ԱՆՎՏԱՆԳՈՒԹՅԱՆ ԿԱՆՈՆՆԵՐԸ ՀՈՂԱՅԻՆ ԳՐՈՒՆՏԻ ՔԱՆԴՄԱՆ ԱՇԽԱՏԱՆՔՆԵՐԻ ԺԱՄԱՆԱԿ

1. Շին հրապարակում որտեղ տարվում են հողային աշխատանքներ չի թույլատրվում կատարել այլ աշխատանքներ և կողմնակի մարդկանց ներկայությունը արգելվում է
2. Չի թույլատրվում կատարել հողային աշխատանքներ բաց տեղերում քամու 15մ/վ արագության դեպքում, սառցակալված ժամանակ , մառախուղի ժամանակ:
3. Չի թույլատրվում հողային կուտակված զանգվածների վրայով մարդկանց տեղաշարժը ինժեներական կոմունիկացիաների խրամատների քանդման աշխատանքների ժամանակ:
4. Խրամատները պատրաստելիս հոսուն գրունտների ի հայտ գալու դեպքում տվյալ հատվածներում անհրաժեշտ է իրականացնել միջոցառումներ ամրացնելու խրամատների շուրթերը , ապահովվելով աշխատողների անվտանգությունը:
5. Ճանապարհների անցումային հատվածներում ինժեներական կոմունիկացիաների խրամատները պատրաստելիս անհրաժեշտ է խրամատներում տեղադրել ինժեներական գծերին համապատասխան թանկով , ոչ պակաս 1/3 տրամագծով ինժեներական գծին գերազանցող մետաղական կամ համապատասխան ամրության պլաստիկե խողովակներ, որոնց եզրային հատվածները պետք է ծածկել խցանով օտար մարմինների թափանցումից խուսափելու համար և համապատասխան ավազային բարձիկը ապահովվելով կատարել գրունտների հետ լիցք շերտային տոփանումներով:
6. Տեղամասում հողային զանգվածների երակարաժամկետ կուտակման դեպքում ինչպես նաև պահից տեղափոխված հողային զանգվածները անհրաժեշտ է ծածկել պատասառով քամու ազդեցությամբ փոշետիպ տեղաշարժը կանխելու նպատակով:

Բացատրագիր

Տվյալ վերանորոգման աշխատանքների կազմակերպման նախագիծը մշակված է ՀՀ ք Մասիսի թիվ 7 մանկապարտեզի մանկապարտեզի վերանորոգման աշխատանքների համար, որը գտնվում է 9 բալ սեյսմիկ գոտում:

ՇԿՆ-ն մշակված է՝
ՇՆևԿ 3.01.01-85 «Շինարարության արտադրության կազմակերպում»,
ՇՆևԿ 1.04.03-85 « Շինարարության տևողության նորմաներ», ձեռնարկներին համապատասխան:

Մինչ վերանորոգման աշխատանքների սկսելը պետք է անցկացնել անհրաժեշտ կազմակերպչական և տեխնիկական նախապատրաստական աշխատանքներ, որոնց կազմը և փուլերը ընդունված են ՇՆևԿ 3.01.01-85 «Շինարարության արտադրության կազմակերպում» ձեռնարկին համապատասխան:

Վերանորոգման աշխատանքների ամբողջ համալիրը բաժանվում է 2 փուլերի.
1. Նախապատրաստական փուլ, որի ընթացքում ծրագրվում է՝
*Շինարարական հրապարակի ժամանակավոր ցանկապատման իրականացում:
*Ժամանակավոր շինությունների տեղադրում, որոնք նախատեսված են ապահովելու շինարարության սանիտարա-կենցաղային, պահեստային և արտադրական կարիքները:
*Տարածքի առանձնացում որպես քանդվող նյութերի և ապամոնտաժվող կոնստրուկցիաների պահեստավորման բաց տարածքներ:
* Մեխանիզմների ամբարձիչ-տրանսպորտային միջոցների և գործիքների առաքում:
* Տարածքի լուսավորման ապահովում:
2. Վերանորոգման աշխատանքների իրականացման փուլ:

Ծանոթություն՝

Մինչ վերանորոգման աշխատանքների իրականացնելը, խուսափելու համար անցանկալի փլուզումներից ու պատահարներից, կառուցել ծածկի տեղամասերի և ապամոնտաժվող կոնստրուկցիաների ժամանակավոր մետաղական ամրակապում, որի կոնստրուկցիան մշակվում է շին կազմակերպության կողմից տրված աշխատանքների իրականացման նախագծում: Որից հետո նոր սկսել քանդման - ապամոնտաժման աշխատանքները:

ՈՒՇԱԴՐՈՒԹՅՈՒՆ
ՎԵՐԱՆՈՐՈԳՄԱՆ ԱՇԽԱՏԱՆՔՆԵՐԸ ՍԿՍԵԼ՝
ՇԻՆ. ՀՐԱՊԱՐԱԿԸ ՇԻՆՈՒԹՅՈՒՆՆԵՐԻՑ ԱԶԱՏԵԼՈՒՑ ՀԵՏՈ:

ՎԵՐԱՆՈՐՈԳՄԱՆ ԱՇԽԱՏԱՆՔՆԵՐԸ ՍԿՍԵԼ ԿԱՌՈՒՅՑԸ ՀՈՂԱՄԱՍԵՐԻՑ ՀԵՌԱՑՆԵԼՈՒՑ Ե ԻՆԺԵՆԵՐԱԿԱՆ ՑԱՆՑԵՐԻ ԱՆՋԱՏՈՒՄԻՑ ՀԵՏՈ • ՀԱՄԱՊԱՏԱՍԽԱՆ ՇԱՀԱԳՈՐԾՈՂ ԿԱԶՄԱԿԵՐՊՈՒԹՅՈՒՆՆԵՐԻ ԿՈՂՄԻՑ:

ՎԵՐԱՆՈՐՈԳՄԱՆ ԱՇԽԱՏԱՆՔՆԵՐԻ ԻՐԱԿԱՆԱՑՄԱՆ ԺԱՄԱՆԱԿ ԱՇԽԱՏԱՆՔԻ ՎՏԱՆԳԱՎՈՐ ԳՈՏԻՆԵՐՈՒՄ ԱՊԱՀՈՎԵԼ ՄԵՔԵՆԱՆԵՐԻ Ե ՀԵՏԻՈՏՆԵՐԻ ԱՆՎՏԱՆԳՈՒԹՅՈՒՆԸ:

ԳՈՅՈՒԹՅՈՒՆ ՈՒՆԵՑՈՂ ԲԱՐՁՐ Ե ՑԱԾՐ [illegible] ՀԱՂՈՐԴԱԼԱՐԵՐԸ ՏԵՂԱՓՈԽԵԼ:

ՎԵՐԱՆՈՐՈԳՄԱՆ ԱՇԽԱՏԱՆՔՆԵՐԸ ԿԱՏԱՐԵԼ ԽԻՍՏ ՊԱՀՊԱՆԵԼ ԱՇԽԱՏԱՆՔՆԵՐԻ ԻՐԱԿԱՆԱՑՄԱՆ ԱՆՎՏԱՆԳՈՒԹՅԱՆ ԿԱՆՈՆՆԵՐԸ

ՎԵՐԱՆՈՐՈԳՄԱՆ ԱՇԽԱՏԱՆՔՆԵՐԸ ՍԿՍԵԼ՝
ՇԻՆ. ԿԱԶՄԱԿԵՐՊՈՒԹՅԱՆ ԿՈՂՄԻՑ ԱՇԽԱՏԱՆՔՆԵՐԻ ԻՐԱԿԱՆԱՑՄԱՆ ՆԱԽԱԳԾԻ ՄՇԱԿՈՒՄԻՑ Ե ՇԻՆԱՐԱՐՆԵՐԻՆ ԱՆՎՏԱՆԳՈՒԹՅԱՆ ԿԱՆՈՆՆԵՐԻ ԾԱՆՈԹԱՑՈՒՄԻՑ ՀԵՏՈ:

Մասիս համայնքի մանկապարտեզների կառուցում, հիմնանորոգում և բարեկարգում	Պատվեր «ԱՄՄՀ-ԳՀԾՁԲ-22/24-1»		
Հասցե՝ ք. Մասիսի թիվ 7 մանկապարտեզի վերանորոգում	Փուլ	Թերթ	Թերթեր
Շինարարության կազմակերպման նախագիծ (ՇԿՆ)	ԱՆ	ՇԿՆ-1	5

ՎԵՐԱՆՈՐՈԳՄԱՆ ԱՇԽԱՏԱՆՔՆԵՐԻ ԻՐԱԿԱՆԱՑՄԱՆ ՇԻՆԿԱԶՄԱԿԵՐՊՄԱՆ ՀԱՏԱԿԱԳԻԾ

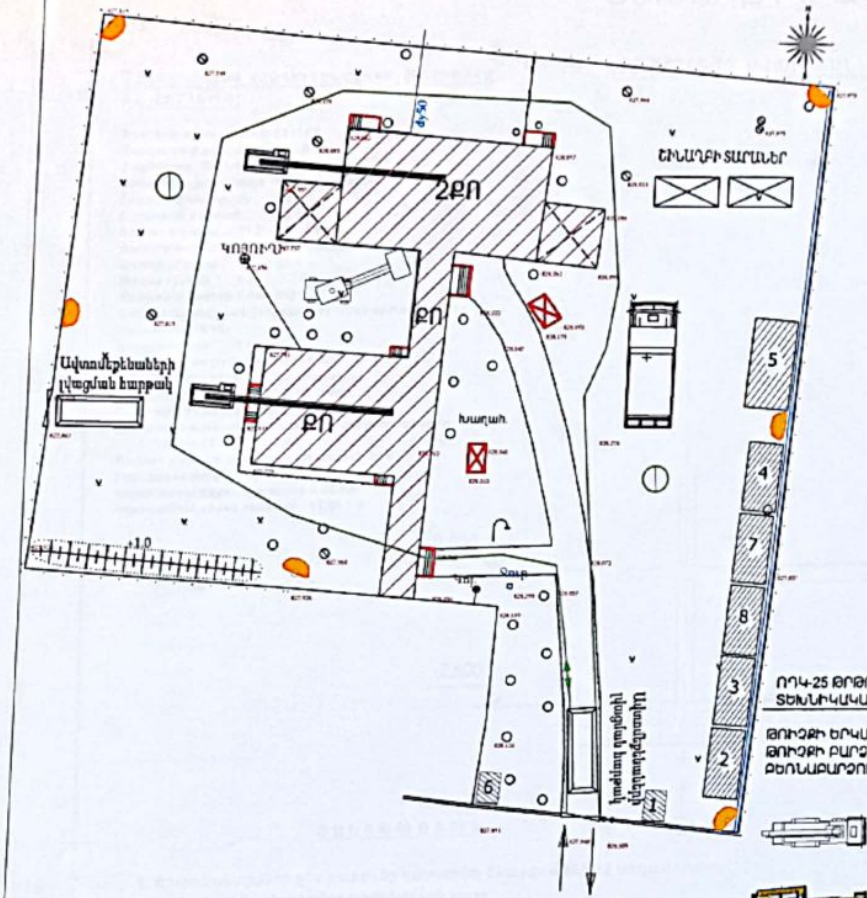

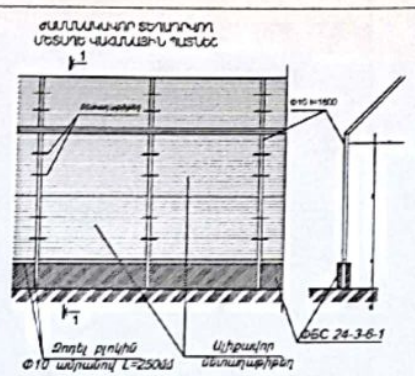

ՊԱՅՄԱՆԱԳՐԱՅԻՆ ՆՇԱՆՆԵՐ

1. ՊԱԱԿԱԿԵՏ
2. ԱԶԱՄԵՏԻ ՏԱՓ
3. ՀԱՄՈՒԵՐՋԱՆԸ
4. ՓԱՓ ՊԱՇԵՏՍ
5. ԲԱՑ ՊԱՇԵՏՍ
6. ՋՐՈԳԱՐԱՆ
7. ԼՎԱՑԱՆԸ
8. ՄՆՆՈՒՄ ԸՆԴՈՒՆՄԱՆ ԿԵՏ

ՎԵՐԱՆՈՐՈԳՎՈՂ ՄԱՍՆԱՇԵՆՔԵՐ

1. ԷՆՆԱՐԱԳԱԿԱՆ ՀՈՒՂԱՐԱԿԸ ԳՈՏԵՎՈՐՎՈՒ ԺԱՄԱՆԱԿԱՎՈՐ ՄԵՏՄՈՒՆ ՎԱԶԱՆԱԿԱՅԻՆ ՊԱՏՆԵՐԻՆ ԱՐՏԱՔԻՆ ԿՈՂՄԻՑ ԵՐԵՎԱՑՈՂ ՎԱՌՈՒՄՈՎ ԱՆՀՐԱԺԵՇՏ է ՓԱՓԱՆԵԼ ՏԵՂԵԿԱՏՎԱԿԱՆ ՊԱՍՏԱՌ ՀԱՄԱՀԱՅԵՑ ՄԱՍԻՍԻ ԱՎԱԳԱՆՈՒ ՈՐՈՇՄԱՆ.

2. ԷՆՄՈՆՏԱԺԱՅԻՆ ԱՇԽԱՏԱՆՔՆԵՐԻ ՈՐՄԿԻ ՀՍԿՈՒՄԸ

-ԷՆՄՈՆՏԱԺԱՅԻՆ ԱՇԽԱՏԱՆՔՆԵՐԻ ԲԱՐՁՐ ՈՐՄԿՈՒ ՈՒ ՀՈՒՍԱԼՈՒՈՒԹՅՈՒՆԸ ԱՊԱՀՈՎՎՈՒՄ է ԷՆՄՈՆՏԱԺԱՅԻՆ ԱՇԽԱՏԱՆՔՆԵՐԻ ԱՐՏԱԴՐՎԱՆ ՀՍԿՄԱՆ ՄԻՋՈՑՈՎ.

-ԷՆՄՈՆՏԱԺԱՅԻՆ ԱՇԽԱՏԱՆՔՆԵՐԻ ՈՐՄԿԻ ԱՐՏԱԴՐՎԱԿԱՆ ՀՍԿՈՒՄԸ ՆԵՐԱՌՈՒՄ Է՝

ա/ ԿՈՆՍՏՐՈՒԿՑԻՈՆԵՐԻ, ԷՆՎԱՄՈՆԵՐԻ, ՆՅՈՒԹԵՐԻ ԵՎ ՄԱՐՄՆԱՎՈՐՈՒՄՆԵՐԻ, ԱՇԽԱՏԱՆՔԱՅԻՆ ՓՈՍՏԱԹՂԹԵՐԻ ՄՈՒՏՔԱՅԻՆ ՀՍԿՈՒՄԸ.

բ/ ԱՐՏԱԴՐՎԱԿԱՆ ՕԳԵՐԱՑՈՒՄՆԵՐԻ ԵՎ ԱՌՈՒՆՑԻՆ ՊՐՈՑԵՍՆԵՐԻ ՕԳԵՐԱՑՈՒՄ ՀՍԿՈՒՄԸ

գ/ ԷՆՄՈՆՏԱԺԱՅԻՆ ԱՇԽԱՏԱՆՔՆԵՐԻ ԸՆԴՈՒՆՄԱՆ ՀՍԿՈՒՄԸ

ՈՐԿ-25 ԹՈՒՅԼՐԱԿՈՐ ԿՈՒՆԿԻ ՏԵԽՆԻԿԱԿԱՆ ՑՈՒՑԱՆԻՇՆԵՐԸ

ԹՈՒՅԼՔԻ ԵՐԿԱՐՈՒԹՅՈՒՆԸ - 5.0 - 20.0 մ
ԹՈՒՅԼՔԻ ԲԱՐՁՐՈՒԹՅՈՒՆԸ - 3.0 - 20.0 մ
ԲԵՌՆԱԲԱՐՁՐՈՒԹՅՈՒՆԸ - 5.0 - 25.0 տ

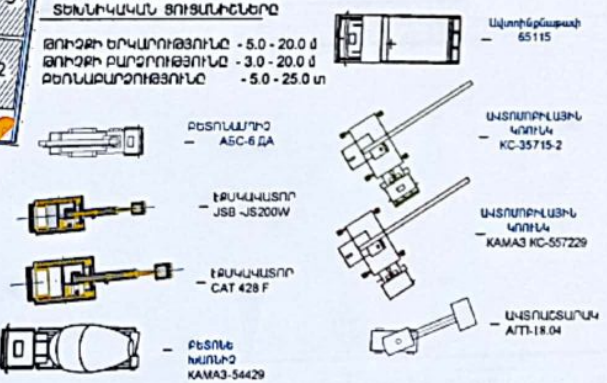

«ՀԱՍՏԱՏՎԱԾ» ՍՊԸ
ԳՈՐԾԱԿԱԼՈՒԹՅՈՒՆ
«___» _____ 20 Թ.

ՄԵՔԵՆԱՆԵՐԻ ԵՎ ՀԱՄԱԿԱՐԳԵՐԻ ԱՍՏԻՃԱԿԱԳԻՐ

Հոդ/հ	Անվանում	Մակնիշ	Քան
1	Թաղանապոր կռունկ	МКТ-25	1
2	Ինքնաթափ ավտոմոբիլ	МАЗ 5516	2
3	Ինքնաթափ ավտոմոբիլ	КАМАЗ 55111	2
4	էլ. եռակցման սարք	ТДМ-300С	2
5	Բետոնանոթ	АБС-6 ДА	1
6	Ավտոաշտարակ	АТП-18.04	1
7	Բետոնախառնիչ	КАМАЗ 55111	4
8	Ավտոամբարձիչ	КС-35715-2	2
9	Ավտոամբարձիչ	КС-557229	1
10	էքսկավատոր	JSB -JS200W	1
11	էքսկավատոր	CAT 428 F	1

ԺԱՄԱՆԱԿԱՎՈՐ ՊԱՐԻՍՊ
ՅՍՅՈՒ ԼԱՄՊԱ ՀԱՂՈՐԴԱԼԱՐ
Ջ ԳՈՅՈՒԹՅՈՒՆ ՈՒՆԵՑՈՂ ՋՐԱԳԻԾ
ԺՋ ԺԱՄԱՆԱԿԱՎՈՐ ՋՐԱԳԻԾ
ՋԳՀ ԳՈՅՈՒԹՅՈՒՆ ՈՒՆԵՑՈՂ ՋՐԱԳԾԻ ԳԻՏԱՀԱՐ
ԿԳՀ ԳՈՅՈՒԹՅՈՒՆ ՈՒՆԵՑՈՂ ԿՈՅՈՒՄՈՎԻ ԳԻՏԱՀԱՐ
ՀԱԿԱՀՐԵՏԱՅԻՆ ՀԻԴՐԱՆՏ
ԱՌԻՄԱՀԱԿ
ՋՐԻ ԾՈՐԱԿ
ԵՆՆԱՐԱԳԱԿՆԵՐԻ ՄՈՒՏՔԸ ԵՒ. ՀՐԱՊԱՐԱԿ
ԲԵՌՆ. ՄԵՔԵՆԱՅԻ ՇԱՐԺՄԱՆ ՀԵՏԱԳԾԻՐ
ԱՂՔԻ ՏԱՐԱՆՆԵՐ

Մասիս համայնքի մանկապարտեզների կառուցում, հիմնանորոգում և բարեկարգում			Պատվեր «ԱՄՄՀ-ԳՀԾՁԲ-22/24-1»		
Հասցե՝ ք. Մասիսի թիվ 7 մանկապարտեզի վերանորոգում			Փուլ	Թերթ	Թերթեր
7	Շինարարության կազմակերպման նախագիծ (ՇԿՆ)		ԱՆ	ՇԿՆ - 2	5
ԿԱՏԱՐՈՂ	Հ.Հարությունյան		ՇԻՆԱՇԽԱՏԱՆՔՆԵՐԻ ԻՐԱԿԱՆԱՑՄԱՆ ՇԻՆԿԱԶՄԱԿԵՐՊՄԱՆ ՀԱՏԱԿԱԳԻԾ	«ՀԱԶԱՐԱՇԵՆ» ՍՊԸ	

ԱՎՏՈԿՌՈՒՆԿԻ ԱՇԽԱՏԱՆՔԻ ՏԵԽՆՈԼՈԳԻԱԿԱՆ ՔԱՐՏԵԶ Մ:100

Технические характеристики, Ивановец КС-35715-10:

Базовое шасси МАЗ-5337А2
Колесная формула 4 х 2
Двигатель ЯМЗ-6563.10
Мощность двигателя 167 (227) кВт
Грузоподъемность 16 т
Грузовой момент 73 т.м
Вылет стрелы 21,0 — 30,0 м
Высота подъема (с гуськом)22,72 — 32,2 м
Длина стрелы 9,0 — 23,0 м
Длина гуська 9 м
Опорный контур 5,6х4,942
Скорость подъема (опускания) груза при кратности полиспаста К=6:
номинальная 9 м/мин
увеличенная (груза не более 4,5) 35 м/мин
Скорость посадки 0,2 м/мин
Частота вращения 2,5 об/мин
Скорость передвижения 60 км/ч
Габаритные размеры в транспортном положении 10886х2500х3752 мм
Полная масса с основной стрелой18,94 т
Распределение нагрузки на дорогу:
через шины передних колес 6,06 т.с
через шины колес тележки 12,88 т.с

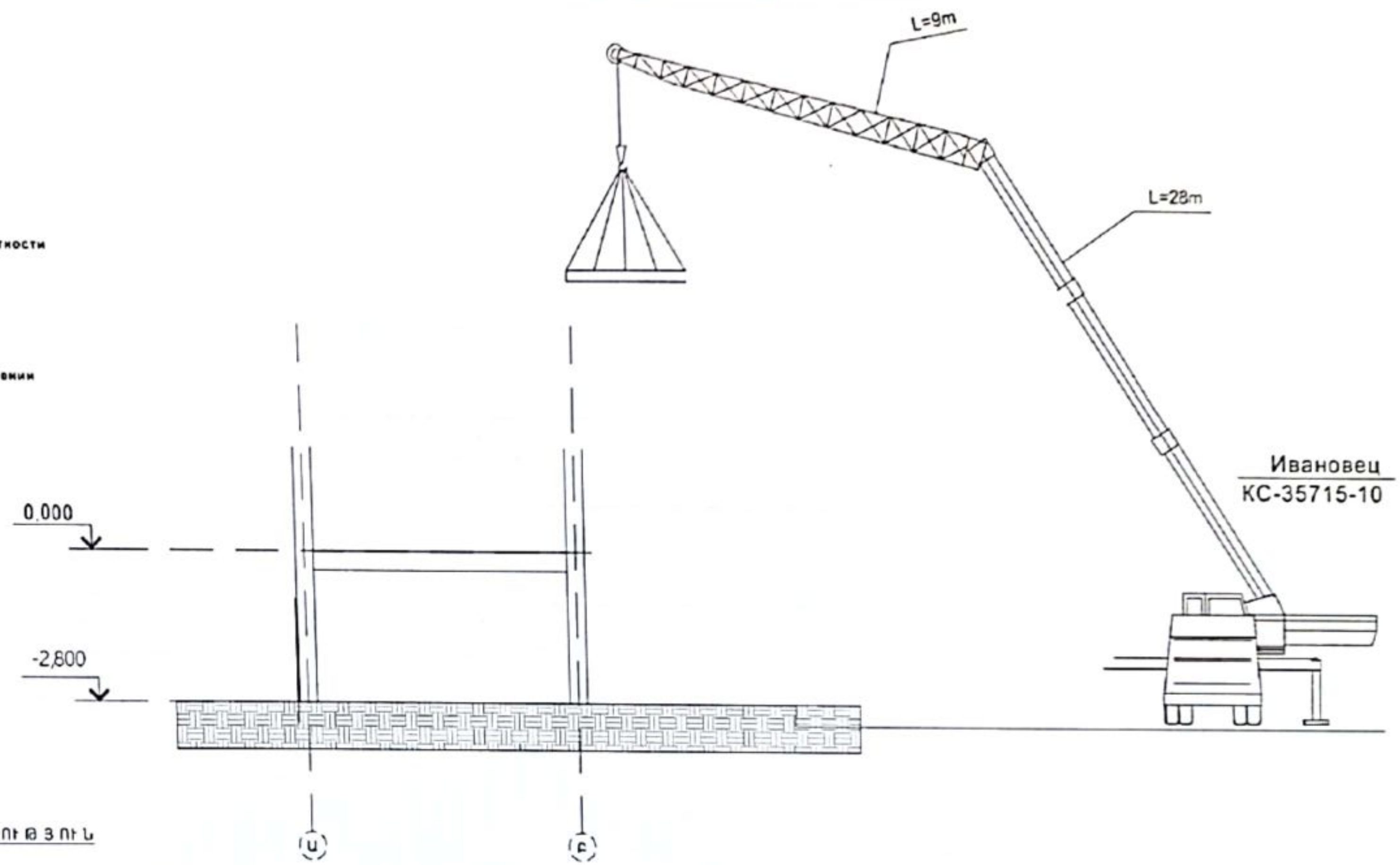

ԾԱՆՈԹՈՒԹՅՈՒՆ

1. Ճոպանասարքերի ընտրությունը կատարվել է հաշվի առնելով տեղափոխվող բեռի ծավալը և ամրակցվող էլեմենտների քաշը:
2. Ճոպանակեռերը պետք է ունենան արտադրող գործարանի դրոշմները կամ ամրակցված նշում հաշվարկված համարով, բեռի կրողունակության նշումով և փորձարկման ամսաթվով:

«ԱՐԽԻՏԵԿՏ» ՍՊԸ
ՓՈՐՁԱՔՆՆՈՒԹՅՈՒՆ
«___» ________ 20 թ.

Մասիս համայնքի մանկապարտեզների կառուցում, հիմնանորոգում և բարեկարգում			Պատվեր «ԱՄՄՀ-ԳՀԾՁԲ-22/24-1»	
Հասցե՝ ք. Մասիսի թիվ 7 մանկապարտեզի վերանորոգում		Փուլ	Թերթ	Թերթեր
	Շինարարության կազմակերպման նախագիծ (ՇԿՆ)	ԱՆ	ՇԿՆ -3	5
ԿԱՏԱՐՈՂ	Հ.Հարությունյան	Ավտոկռունկի աշխատանքի տեխնոլոգիական քարտեզ	«ՀԱՅԱՐԱՇԵՆ» ՍՊԸ	

ԺԱՄԱՆԱԿԱՑՈՒՅՑ

	ԱՇԽԱՏԱՆՔՆԵՐԻ ԱՆՎԱՆՈՒՄԸ	ԱՇԽԱՏԱՆՔԱՅԻՆ ԱՄԻՍՆԵՐ																	
		1	2	3	4	5	6	7	8	9	10	11	12	13	14	15	16	17	18
1	ՆԱԽԱՊԱՏՐԱՍՏԱԿԱՆ ՓՈՒԼ																		
2	ՀՈՂԱՅԻՆ ԱՇԽԱՏԱՆՔՆԵՐ ԵՎ ՋՐԱՄԵԿՈՒՍԱՑՈՒՄ																		
3	ԱՐՏԱՔԻՆ ԵՎ ՆԵՐՔԻՆ ՊԱՏԵՐԻ ԻՐԱԿԱՆԱՑՈՒՄ																		
4	ՏԱՆԻՔԻ ՔԱՆԴՈՒՄ ԵՎ ՆՈՐԻ ԻՐԱԿԱՆԱՑՈՒՄ																		
5	ԱՐՏԱՔԻՆ ԱՍՏԻՃԱՆՆԵՐԻ ԵՎ ԹԵՔԱՀԱՐԹԱԿՆԵՐԻ ԻՐԱԿԱՆԱՑՈՒՄ																		
6	ՊԱՀԱԿԱԿԵՏԻ ԿԱՌՈՒՑՈՒՄ																		
7	ՆԵՐՔԻՆ ԻՆԺԵՆԵՐԱԿԱՆ ՑԱՆՑԵՐ, ՀԱՏԱԿՆԵՐԻ ԻՐԱԿԱՆԱՑՈՒՄ ԵՎ ՀԱՐԴԱՐՄԱՆ ԱՇԽԱՏԱՆՔՆԵՐ																		
8	ԱՐՏԱՔԻՆ ԿՈՅՈՒՂՈՒ ՑԱՆՑ ԵՎ ՍԵՊՏԻԿ ՀՈՐ																		
9	ԲԱՐԵԿԱՐԳՈՒՄ ԵՎ ՏԱՐԱԾՔԻ ՑԱՆԿԱՊԱՏ																		

ՇԻՆ.ԱՇԽԱՏԱՆՔՆԵՐԻ ՏԵՎՈՂՈՒԹՅՈՒՆԸ ՀԱՇՎԱՐԿՎԱԾ Է ՇԿՆ-ՈՎ

«ԱՐԽԻՏԵԿՏ» ՍՊԸ
ՓՈՐՁԱԳԻՏՈՒԹՅՈՒՆ
«____» _____ 20 թ.

Մասիս համայնքի մանկապարտեզների կառուցում, հիմնանորոգում և բարեկարգում			Պատվեր «ԱՄՄՀ-ԳՀՇՁԲ-22/24-1»		
Հասցե՝ թ. Մասիսի թիվ 7 մանկապարտեզի վերանորոգում			Փուլ	Թերթ	Թերթեր
		Շինարարության կազմակերպման նախագիծ (ՇԿՆ)	ԱՆ	ՇԿՆ -4	5

ԱՂՅՈՒՍԱԿ

ՕԳՏԱԳՈՐԾՎՈՂ ԲԵՌՆԵՐԻ ՔԱՇԻ ԵՎ ՃՈՊԱՆԱՍԱՐՔԵՐԻ

ԷԼԵՄԵՆՏՆԵՐԻ ԱՆՎԱՆՈՒՄԸ	ՄԱՍԱՅԻ ԴԵՍԱԿ	ԸՆԴՀԱՆՈՒՐ ՔԱՇԸ ԵՐՈՆԱՆ	ՃՈՊԱՆԱՍԱՐՔԻ ՀԱՄԱՐ		ՄԻԱՏԱՐՄԱՆ ԴԵՊՔՈՒՄ ԷԼԵՄԵՆՏՆԵՐԻ ՔԱՆԱԿԸ		ԵՐԿԱՅԱՑՎՈՂ ՃՈՊԱՆԱՍԱՐՔՈՎ	
			ԵՐԵՎԱՅԻ ՄԱՍԻՆ	ՄԻԱՑՎԱԾ ՄԱՍԻՆ	ԵՐԵՎԱՅԻ ՄԱՍԻՆ	ՄԻԱՑՎԱԾ ՄԱՍԻՆ	ԵՐԵՎԱՅԻ ՄԱՍԻՆ	ՄԻԱՑՎԱԾ ՄԱՍԻՆ
Ընդհանուր հատակներ								
Ընդհանուր հատակների ծոցեր					ՇՈՒՄՈ	ՇՈՒՄՈ		
Հուսալի նյութերի տարրա								
Շարվածք								

ՏՍՐՐՄԱՆԵՐԻ ԵՎ ՃՈՊԱՆԱՍԱՐՔԵՐԻ ՑԱՆԿ

ՀԵՐԹԱԿԱՆ	ԱՆՎԱՆՈՒՄԸ			ՄԱՍԻ ԱՆ
	[illegible]	-	-	
	[illegible]	-	-	
	[illegible]	-	-	
	[illegible]	-	-	

ԾԱՆՈԹՈՒԹՅՈՒՆ

1. Ճոպանասարքերի քննությունը կատարվել է հաշվի առնելով տեղափոխվող բեռի ծավալը և ամրանցվող էլեմենտների քաշը:
2. Ճոպանակները պետք է ունենան արտադրող գործարանի որոշումները կամ ամրանցված նշում հաշվառված հանարով, բեռի կրողունակության նշումով և փորձարկված ամսաթվով.
3. Սուր անկյունների ունեցող բեռները տեղափոխելիս անհրաժեշտ է էլեմենտների կողերի և ճոպանասարքի միջև տեղադրել միջադիրներ ապահովելով ճոպանը քայքայումից
4. Բեռները որոնցում չեն նախատեսված ամրանցման օղակներ տեղափոխվում են կռունկի աշխատանքի հանար անվտանգության պատասխանատու անձի ներկայությամբ և ղեկավարմամբ:
5. Մինչև շինարարական աշխատանքների սկիզբը անհրաժեշտ է տվյալ սխեմայի հետ ծանոթացնել կռունկավարին և ամրանցող աշխատակիցներին ստորագրությամբ:

ՃՈՊԱՆԱՍԱՐՔԵՐԻ ՍՊԱՍԱՐԿՄԱՆ ԿԱՆՈՆՆԵՐ

1. Բեռը ամրանցել պետք է միայն հանանակն ամրանցման տեղերում. ամրանցումը պետք կատարել է ցցատարերել նշանով
2. Կեռը պետք է ապահովել նաև ցույց տալիս
3. Բեռը ամրանցում են ցույց տալիս նախատեսված ընտրությունը ինչ բեռնաց հանար:
4. Ճոպանասարքի ցույց նշումները պետք է ունենան նշումն նշանակությունը և նրանց միջև անկյունը լինեն է գերազանցի 90 աստիճանից
5. Բազմաբլոկային ճոպանի լարատարության մարմնը պետք է ամրացվել, անհրաժ. որ ամբողջ բեռնվածությունն ժանանակ բոլոր նախատեսված լինեն հանդիպակաց
6. Ամրանցման ժանանակ ճոպանասարքերը պետք է ուղղված լինեն ամբողջությամբ

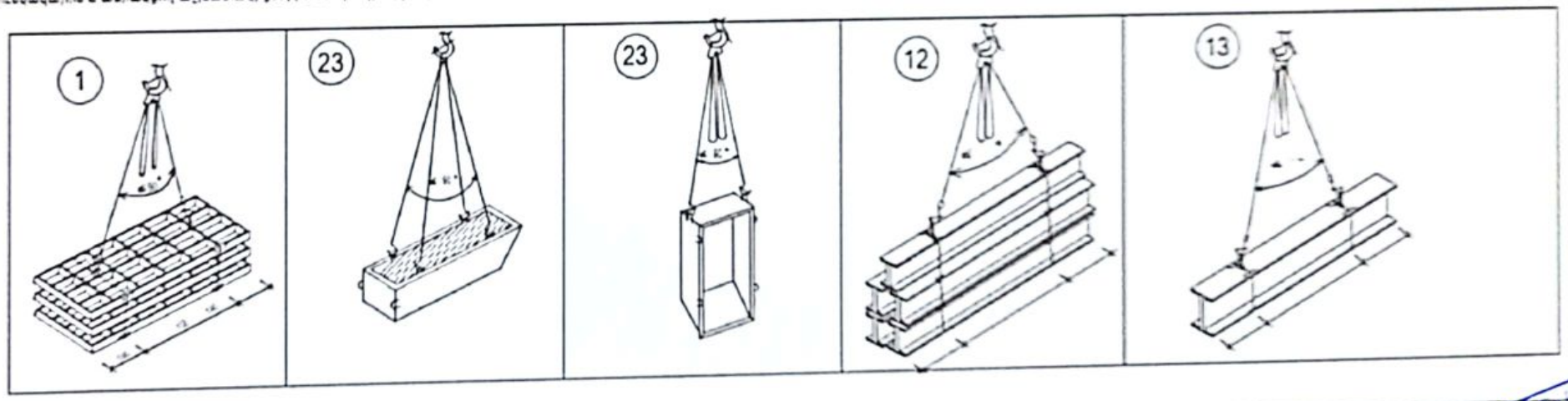

Մասիս համայնքի մանկապարտեզների կառուցում, հիմնանորոգում և բարեկարգում				Գրատվեր ՀՀՄՄՀ-գՀՀԳԲ-2	
Հասցե՝ գ. Մասիսի թիվ 7 մանկապարտեզի վերանորոգում				Փուլ	Թերթ
			Շինարարական կազմակերպության նախագիծ (ՇԿՆ)	ԱՆ	ՇԿՆ-5
ԱՌՏԱՐՈՎ	Հ.Հարությունյան		ՏՈՀՍԱՆ ԱՍՍԱՐՔԵՐԻ ԱՂՅՈՒՍԱԿԸ ԸՍՏ		ՀԱՋԱՐԱՇԵՆ